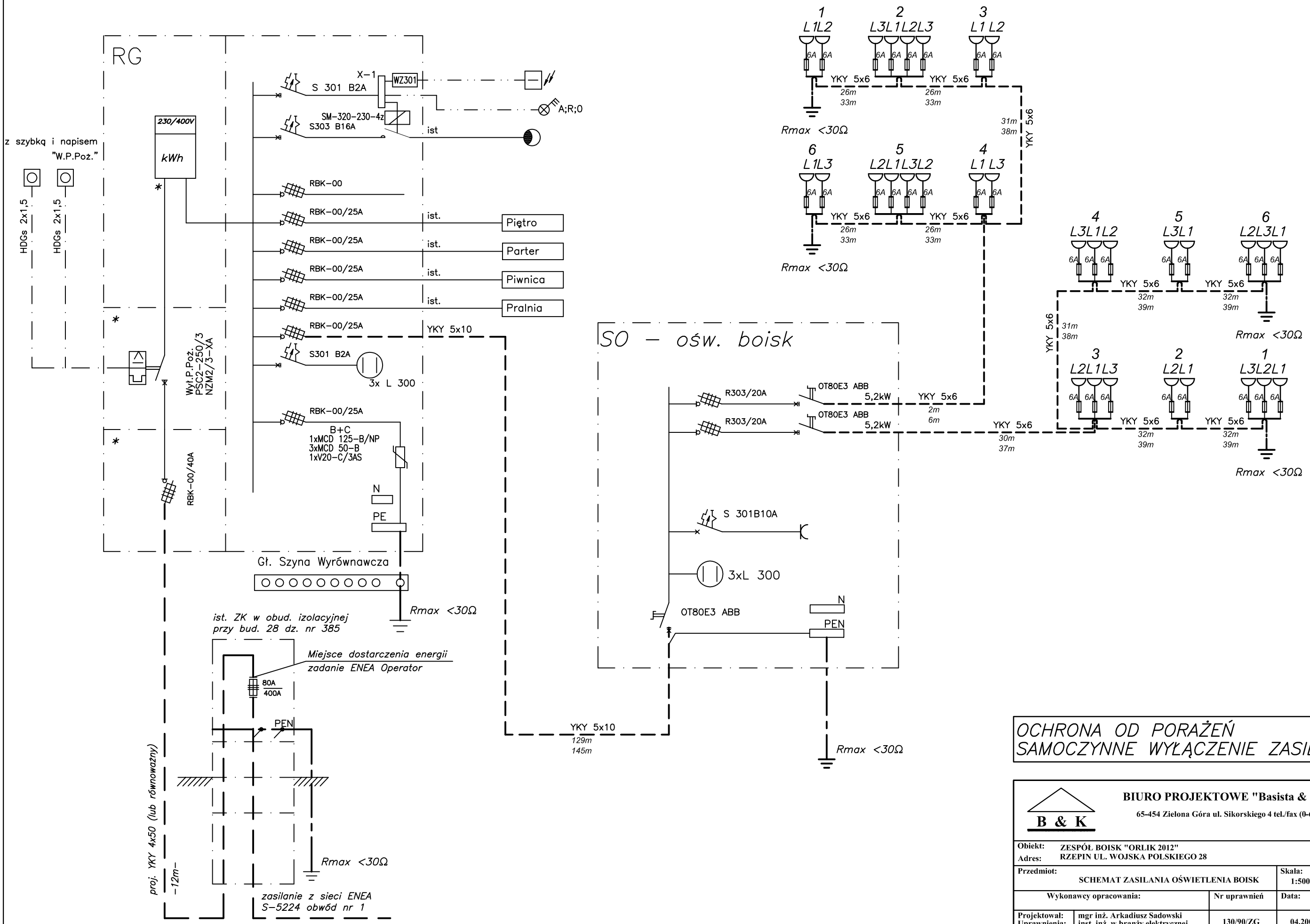

OCHRONA OD PORAŻEŃ
SAMOCZYNNE WYŁĄCZENIE ZASILANIA

BIURO PROJEKTOWE "Basista & Krasucka"

B & K

65-454 Zielona Góra ul. Sikorskiego 4 tel./fax (0-68)452 97 76

Obiekt: ZESPÓŁ BOISK "ORLIK 2012" Adres: RZEPIN UL. WOJSKA POLSKIEGO 28				
Przedmiot: SCHEMAT ZASILANIA OŚWIETLENIA BOISK			Skala: 1:500	Nr Rys. 2/E
Wykonawcy opracowania:		Nr uprawnień	Data:	Podpis:
Projektował: Uprawnienia:	mgr inż. Arkadiusz Sadowski inst. inż. w branży elektrycznej	130/90/ZG	04.2009	
Sprawdził: Uprawnienia:	inż. Władysław Sadowski inst. inż. w branży elektrycznej	190/77/Zg	04.2009	